TTK 27 HEPA / TTK 64 HEPA

TR

TALİMATLAR
NEM ALMA CİHAZI

TRT-BA-TTK27HEPA-TTK64HEPA-TC211001TTRT02-005-TR

TROTEC

İçindekiler

Kullanım kılavuzu hakkında bilgiler 2

Cihazın kullanım ömrü ve garanti süresi..... 2

Kullanım hatalarına ilişkin bilgiler – Güvenlik 3

Cihaz fonksiyonlarıyla ile ilgili tanıtıcı ve temel bilgiler..... 5

Taşıma ve nakliye sırasında dikkat edilecek hususlar..... 6

Bağlantı veya montaj..... 7

Kullanım..... 8

Cihazın enerji tüketimi açısından verimli kullanımına ilişkin bilgiler..... 11

Sonradan sipariş edilebilen aksesuarlar..... 12

Hatalar ve arızalar 12

Kullanıcının kendi yapabileceği bakım, onarım veya ürünün temizliğine ilişkin bilgiler..... 13

Bakım, onarım ve kullanımda uyulması gereken kurallar 17

Servis istasyonları..... 17

Üretici ve ithalatçı firmanın unvanı, adres ve telefon numarası..... 17

Teknik ek 18

Kullanım sırasında insan veya çevre sağlığına tehlikeli veya zararlı olabilecek durumlara ilişkin uyarılar 23

Kullanım kılavuzu hakkında bilgiler

Semboller

Tehlike
Bu sembol, aşırı derecede yanıcı gazlar nedeniyle insanların hayatına ve sağlığına yönelik oluşan tehlikelere karşı uyarıda bulunur.

Elektrik gerilimine karşı uyarı
Bu sembol, elektrik gerilimi nedeniyle insanların hayatına ve sağlığına yönelik oluşan tehlikelere karşı uyarıda bulunur.

Uyarı
Sinyal sözcüğü, önlenmediği taktirde ölüm veya ağır bir yaralanmaya neden olabilecek orta risk derecesindeki bir tehlikeyi tanımlar.

Dikkat
Sinyal sözcüğü, önlenmediği taktirde hafif veya orta bir yaralanmaya neden olabilecek düşük risk derecesindeki bir tehlikeyi tanımlar.

Not
Sinyal sözcüğü, önemli bilgilere işaret eder (örn. maddi hasarlar), fakat tehlikelere işaret etmez.

Bilgi
Bu sembolün bulunduğu notlar, çalışmalarınızı hızlı ve güvenli şekilde yapmanız konusunda size yardımcı olur.

Kılavuza dikkat ediniz
Bu sembolün bulunduğu notlar, talimatlara dikkat edilmesi gerektiği konusunda sizi uyarır.

Bu kılavuzun ve AB uygunluk beyanının güncel sürümünü aşağıdaki linkten indiriniz:

TTK 27 HEPA

https://hub.trotec.com/?id=45719

TTK 64 HEPA

https://hub.trotec.com/?id=45720

Cihazın kullanım ömrü ve garanti süresi

Aşağıdaki bilgiler sadece Türkiye için geçerlidir:

Ticari müşteriler için garanti süresi bir yıldır. Özel müşteriler için garanti süresi iki yıldır.

Kullanım hatalarına ilişkin bilgiler – Güvenlik

Bu kılavuzu, cihazı çalıştırmadan/kullanmadan önce dikkatlice okuyunuz ve kılavuzu her zaman kurulum yerinin hemen yakınında veya cihazın üzerinde bulundurunuz.

Uyarı

Tüm güvenlik uyarılarını ve talimatları okuyunuz.
Güvenlik uyarılarına ve talimatlara uymanın ihmal edilmesi, elektrik çarpmasına, yangına ve/veya ağır yaralanmalara neden olabilir.

Daha sonra bakmak için tüm güvenlik uyarılarını ve talimatları saklayınız.

Bu cihaz, gözetim altında veya cihazın güvenli kullanımı hakkında eğitilmiş ve bu nedenle oluşacak tehlikeleri anlamış olmaları durumunda 8 yaşın üstündeki çocuklar ve kısıtlı fiziksel, duyusal veya mental yeteneklere sahip veya deneyimi ve bilgisi eksik kişiler tarafından kullanılabilir.

Çocuklar cihazla oynamamalıdır. Temizlik ve kullanıcı bakımı, gözetim altında olmayan çocuklar tarafından yapılmamalıdır.

- Cihazı patlama tehlikesi altındaki mekânlarda veya bölgelerde çalıştırmayınız ve bu tür yerlere yerleştirmeyiniz.
- Cihazı, agresif atmosferlerde çalıştırmayınız.
- Cihazı; dik konumda, durma güvenliği sağlanarak ve taşıma kapasitesine sahip bir zemin üzerine yerleştiriniz.
- Nemli temizlikten sonra cihazı kurutunuz. Cihazı ıslak durumda çalıştırmayınız.
- Cihazı elleriniz nemli veya ıslakken çalıştırmayınız veya kullanmayınız.
- Cihazı doğrudan su püskürmesine maruz bırakmayınız.
- Çalışma sırasında cihazın üzerini örtmeyiniz.
- Cihazın üzerine oturmayınız.
- Cihaz bir oyuncak değildir. Çocukları ve hayvanları uzak tutunuz.
- Çalışma sırasında cihazı gözlemleyiniz.
- Cihazın her kullanımından önce cihazın aksesuarlarını ve bağlantı parçalarını olası hasarlar açısından kontrol ediniz. Arızalı cihazları ve cihaz parçalarını kullanmayınız.
- Cihazın dışında bulunan tüm elektrik kablolarının hasar görmeye karşı (örn. hayvanlar nedeniyle) korunduğundan emin olunuz. Elektrik kabloları veya şebeke bağlantısında hasar varken cihazı kesinlikle kullanmayınız!
- Şebeke bağlantısı, Teknik Ek bölümündeki bilgilere uygun olmalıdır.
- Elektrik fişini düzgün bir şekilde topraklanmış prize takınız.
- Elektrik kablosu için kullanılacak uzatma kablolarını; cihazın bağlantı gücünü, kablo uzunluğunu ve kullanım amacını göz önünde bulundurarak seçiniz. Uzatma kablosunu tamamen açınız. Aşırı elektrik yükü oluşmasına izin vermeyiniz.
- Elektrik fişinde veya elektrik kablosunda hasar tespit ettiyseniz cihazı kesinlikle kullanmayınız.
  Elektrik kablosu zarar görmüşse, tehlikeleri önlemek için, üretici veya müşteri hizmetleri ya da benzer nitelikte bir kişi tarafından değiştirilmelidir.
  Arızalı elektrik kabloları insan sağlığı için ciddi tehlike oluşturur!
- Cihazdaki bakım, temizlik veya onarım çalışmalarından önce, elektrik fişinin tutarak elektrik kablosunu prizden çekiniz.
- Cihazı kullanmadığınız zamanlarda, cihazı kapatınız ve elektrik kablosunu prizden çıkartınız.
- Cihazın kurulumu sırasında, Teknik ek bölümü uyarınca duvarlarla ve nesnelerle arasında bırakılacak minimum mesafeye ve depolama ve çalışma koşullarına dikkat ediniz.
- Hava girişi ve hava çıkışının açık olduğundan emin olunuz.
- Emme tarafında hiçbir zaman kir ve gevşek nesnelerin bulunmadığından emin olunuz.
- Cihazın içine asla herhangi bir nesne veya uzuvlarınızı sokmayınız.
- Cihazın üzerindeki güvenlik işaretlerini, çıkartmaları ve etiketleri çıkarmayınız. Tüm güvenlik işaretleri, çıkartmalar ve etiketlerin okunur durumda olmasını sağlayınız.
- Cihazı sadece dik olarak ve yoğuşma kabı veya tahliye hortumu boşaltılmış durumdayken taşıyınız.
- Depolama ve taşıma işlemlerinden önce, biriken yoğuşma suyunu boşaltınız. Bu suyu içmeyiniz. Sağlık tehlikesi bulunmaktadır!
- Sadece orijinal yedek parçalar kullanınız, aksi taktirde cihazın düzgün ve güvenliğe uygun şekilde çalışması garanti edilmez.

Yanıcı soğutma gazı içeren cihazlarla ilgili güvenlik uyarıları

- Cihazı sadece, olası soğutma gazı kayıplarının birikemeyeceği mekânlara kurunuz. Cihazın kurulduğu, çalıştırıldığı veya depolandığı havalandırılmayan odalar, olası soğutma gazı kayıpları birikmeyecek şekilde hazırlanmış olmalıdır. Bu sayede; elektrikli fırınlar, ocaklar veya diğer ateşleme kaynaklarının soğutma gazını tutuşturması nedeniyle yangın veya patlama tehlikelerinin oluşması önlenir.
- Cihazı sadece, ateşleme kaynakları (örn. açık ateşler, devreye sokulmuş bir gazlı cihaz veya bir elektrikli ısıtıcı) bulunmayan mekânlara kurunuz.

- Soğutma gazının kokusuz olduğuna dikkat ediniz.
- Cihazı sadece ulusal tesisat mevzuatına uygun şekilde kurulmalıdır.
- Ulusal yönetmeliklere dikkat ediniz.
- Ulusal gaz yönetmeliklerine dikkat ediniz.
- Cihazı sadece 4 m^2 üstünde alana sahip bir odada kurunuz, kullanınız ve depolayınız.
- Cihazı, mekanik hasarlar oluşmayacak şekilde saklayınız.
- Bağlı boru hatlarının ateşleme kaynakları içermemesi gerektiğine dikkat ediniz.
- R290, Avrupa çevre yönetmelikleriyle uyumlu bir soğutma gazıdır. Soğutma devresinin parçaları perfore edilmemelidir.
- Teknik bilgiler bölümünde belirtilen maksimum soğutucu gaz dolum miktarına dikkat ediniz.
- Cihazı delmeyiniz veya yakmayınız.
- Defrost işlemini hızlandırmak için üreticinin önerdiklerinin dışında araçlar kullanmayınız.
- Soğutma gazı devir daiminde çalışan herkes, endüstride bilinen bir yöntemle soğutma gazlarıyla çalışma konusundaki uzmanlığını ispatlayan sanayi akreditasyonlu bir kurumdan alacağı bir profesyonel yetkinlik belgesine sahip olmalıdır.
- Servis çalışmaları sadece üretici bilgilerine uygun şekilde yapılmalıdır. Bakım ve onarım çalışmaları için başka kişilerin desteği gerekirse, yanıcı soğutma gazlarıyla çalışma konusunda eğitimli bir kişi çalışmaları sürekli olarak denetlemelidir.
- Tüm soğutma gazı devir daimi bakım gerektirmeyen, hermetik olarak kapalı bir sistemdir ve sadece soğutma ve iklimlendirme teknolojisi konusunda uzman şirketler veya Trotec tarafından bakıma tabi tutulabilir veya onarılabilir.

Usulüne uygun kullanım

Cihazı sadece oda havasının kurutmak ve nemini almak için teknik bilgilere uyarak kullanınız.

Cihaz, ek olarak ıslak çamaşırların kurutulmasını desteklemek için oda havası çamaşır kurutucu olarak da kullanılabilir.

Usulüne uygun kullanıma dahil olanlar:

- Aşağıdakilerin neminin alınması ve kurutulması:
  - Oturma odaları, yatak odaları ve kilerler
  - Yazlıklar, karavanlar
- Aşağıdakilerin sürekli olarak kuru tutulması:
  - Depolar, arşivler, laboratuarlar, garajlar
  - soyunma odaları vs.

Usulüne uygun kullanımın dışındaki bir kullanım, hatalı kullanım olarak kabul edilir.

Makul şekilde öngörülebilen hatalı kullanım

- Cihaz, sadece endüstriyel kullanım için üretilmiştir.
- Cihazı ıslak ya da suyla kaplı bir zemin üzerine yerleştirmeyiniz.
- Cihazın üzerine örn. ıslak elbiseler gibi nesneler koymayınız.
- Cihazı açık havada kullanmayınız.
- Cihazı ıslak mekanlarda (örn. banyolar veya çamaşırhaneler) kullanmayınız.
- Cihazı kesinlikle suya batırmayınız.
- Cihazda kendi başınıza yapılan yapısal değişiklikler ve ekleme veya tadilat işlemleri yapmayınız.

Personelin niteliği

Bu cihazı kullanan kişiler:

- Nemli ortamlarda elektrikli cihazlarla çalışırken ortaya çıkabilecek tehlikeleri bilmeli.
- Başta Kullanım hatalarına ilişkin bilgiler – Güvenlik bölümü olmak üzere talimatları okumuş ve anlamış olmalıdır.

Muhafazanın açılmasını gerektiren bakım işlemleri, sadece soğutma ve iklimlendirme teknolojisi konusunda uzman şirketler veya Trotec tarafından gerçekleştirilmelidir.

Cihazın üzerindeki güvenlik işaretleri ve levhalar

Not

Cihazın üzerindeki güvenlik işaretlerini, çıkartmaları ve etiketleri çıkarmayınız. Tüm güvenlik işaretleri, çıkartmalar ve etiketlerin okunur durumda olmasını sağlayınız.

Cihazın üzerine aşağıdaki güvenlik işaretleri ve levhalar takılmıştır:

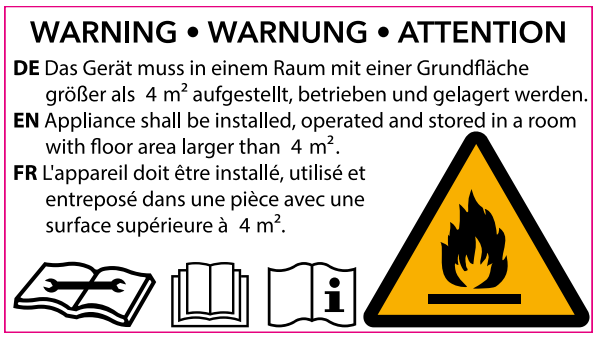

Kılavuza dikkat ediniz
Bu sembol, talimatlara dikkat edilmesi gerektiği konusunda sizi uyarır.

Onarım kılavuzuna dikkat ediniz
Soğutma gazı devir daimindeki tasfiye, bakım ve onarım çalışmaları, sadece üretici bilgilerine göre ve profesyonel yetkinlik belgesine sahip kişiler tarafından yapılmalıdır. Uygun bir onarım kılavuzu, talep üzerine üreticiden temin edilebilir.

Kalan tehlikeler

Tehlike
Doğal soğutma gazı Propan (R290)!
H220 – Ağırı derecede yanıcı gaz.
H280 – Basınç altında gaz içerir, ısınma durumunda patlayabilir.

P210 – Isı, sıcak yüzeyler, kıvılcım, açık ateş ve diğer ateşleme kaynaklarından uzak tutulmalıdır. Sigara içmeyiniz.
P377 – Dışarı çıkan gaz yangını: Kaçak tehlikesiz şekilde giderilene kadar söndürmeyiniz.
P410+P403 – Güneş ışınlarına karşı korunmuş şekilde ve iyi havalandırılan bir yerde saklayınız.

Elektrik gerilimine karşı uyarı
Elektrikli parçalar üzerindeki çalışmalar sadece yetkili bir uzman şirket tarafından gerçekleştirilmelidir!

Elektrik gerilimine karşı uyarı
Elektrik çarpma tehlikesi!
Cihaz, ıslak mekanlarda kullanım için uygun koruma türüne sahip değildir.
Elektrik çarpma tehlikesi ortaya çıkar!
Cihazı ıslak mekanlarda (örn. banyolar ve çamaşırhanelerde) kesinlikle kullanmayınız ve asla suya daldırmayınız!

Elektrik gerilimine karşı uyarı
Cihaz üzerinde gerçekleştirilecek tüm çalışmalardan önce elektrik fişini prizden çıkartınız!
Elektrik fişine nemli ya da ıslak elle dokunmayınız.
Elektrik fişinden tutarak elektrik kablosunu elektrik prizinden çekiniz.

Uyarı
Eğitimsiz kişiler tarafından amacına veya usulüne uygun olmayan şekilde kullanılması durumunda bu cihaz çeşitli tehlikelere neden olabilir! Personel niteliklerine dikkat ediniz!

Uyarı
Cihaz bir oyuncak değildir ve çocukların eline geçmemelidir.

Uyarı
Boğulma tehlikesi!
Ambalaj malzemesini dikkatsizce etrafta bırakmayınız. Çocuklar için tehlikeli bir oyuncağa dönüşebilir.

Not
Cihazı, hava filtresi hava girişine takılmamış durumdayken çalıştırmayınız!
Hava filtresi olmadan cihazın içi aşırı derecede kirlenir; bunun sonucunda kapasite azalabilir ve cihaz zarar görebilir.

Acil durumda yapılması gerekenler

1. Cihazı kapatınız.
2. Cihazı şebeke beslemesinden ayırınız: Elektrik fişinden tutarak elektrik kablosunu elektrik prizinden çekiniz.
3. Arızalı bir cihazı tekrar elektrik şebekesine bağlamayınız.

Cihaz fonksiyonlarıyla ile ilgili tanıtıcı ve temel bilgiler

Cihaz açıklaması

Cihaz, emilen havayı % 95 etkinlikle polenler, virüsler, ev tozu akarları, küf mantarı sporları ve diğer alerjenlerden temizleyen entegre bir HEPA filtreye sahiptir.

Cihaz, yoğuşma prensibi ile odalarda otomatik bir nem alma işlemi gerçekleştirir.

Fan, nemli oda havasını hava girişinden hava filtresi, evaporatör ve arkasında yer alan kondenser üzerinden emer. Oda havası, soğuk evaporatörde sıcaklığı çiğ noktasının altına düşene kadar soğutulur. Havada bulunan su buharı, yoğuşmuş veya karlanmış olarak evaporatör kanatlarının üzerine çöker. Nemi alınan, soğutulan hava kondansatörde hafifçe tekrar ısıtılır ve dışarı üflenir. Bu şekilde hazırlanan kuru hava yeniden oda havasıyla karışır. Cihazın sağladığı sürekli oda havası sirkülasyonu nedeniyle kurulum alanındaki nem azalır.

Yoğuşan su, hava sıcaklığı ve bağıl neme bağlı olarak sürekli şekilde ya da sadece periyodik buz çözme aşamaları sırasında entegre boşaltma ağzı içinden altta yer alan yoğuşma kabına damlar. Bu bileşen, dolum seviyesini ölçmek amacıyla bir şamandırayla donatılmıştır.

Cihaz, kullanım ve fonksiyon kontrolü amacıyla bir çalışma paneliyle donatılmıştır.

Yoğuşma kabının maksimum dolum seviyesine ulaşılırsa veya yoğuşma kabı doğru yerleştirilmemişse, çalışma panelinin üzerinde yer alan yoğuşma kabı kontrol lambası (bkz. Kullanım bölümü) yanar. Cihaz kapanır. Su haznesi kontrol lambası, ancak boşaltılan su haznesi tekrar yerine yerleştirildikten sonra söner.

Opsiyonel olarak, yoğuşma suyu bir hortum yardımıyla yoğuşma bağlantısından boşaltılabilir.

Cihaz, bağıl nemi yaklaşık % 30'a varan bir oranda azaltmaya olanak sağlar.

Cihaz, yaşam ve çalışma alanlarında ek olarak ıslak çamaşırların kurutulmasını desteklemek için oda havası çamaşır kurutucu olarak da kullanılabilir.

İşletim sırasında oluşan ısı ışınımı, oda sıcaklığını biraz arttırabilir.

Cihazın görünümü

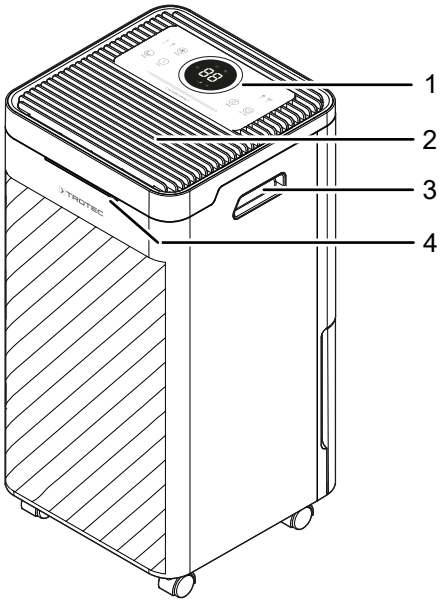

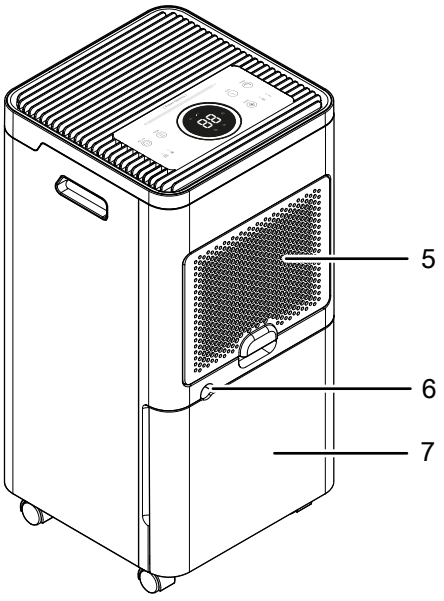

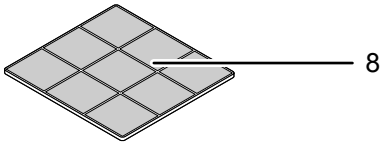

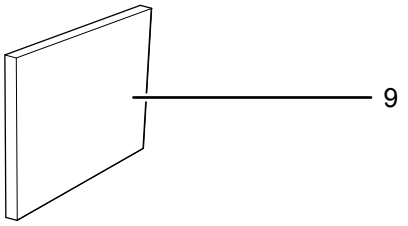

No.	Tanım
1	Çalışma paneli
2	Hava çıkışı
3	Taşıma kulpu
4	Güncel oda neminin renkli LED göstergesi
5	Hava girişi
6	Drenaj suyu tahliye hortum bağlantısı
7	Su haznesi
8	Hava filtresi
9	HEPA filtre
10	Drenaj tahliye hortumu

Taşıma ve nakliye sırasında dikkat edilecek hususlar

Not

Düzgün olmayan bir şekilde depolar veya taşırsanız cihaz hasar görebilir.
Cihazın taşınması ve depolanmasıyla ilgili bilgilere dikkat ediniz.

Taşıma

Duruma bağlı olarak, yanıcı soğutma gazı içeren cihazlar için ek taşıma yönetmelikleri bulunduğuna dikkat ediniz. Donanımın yerleşimi ve birlikte taşınabilecek maksimum cihaz parçası sayısı, uygulanacak taşıma yönetmeliklerine göre belirlenir.

Cihaz, rahatça taşınması için taşıma tekerlekleriyle donatılmıştır.

Her taşıma işleminden **önce** şu uyarılara dikkat ediniz:

- Cihazı kapatınız.
- Elektrik fişinden tutarak elektrik kablosunu elektrik prizinden çekiniz.
- Kalan yoğuşma suyunu cihazdan ve yoğuşma suyu tahliye hortumundan boşaltınız (bkz. Bakım bölümü).
- Elektrik kablosunu çekme halatı olarak kullanmayınız.
- Cihazı sadece sağlam ve düz yüzeylerde hareket ettiriniz.

Her taşıma işleminden **sonra** şu uyarılara dikkat ediniz:

- Cihazı, taşıma işleminden sonra dik olarak yerleştiriniz.

Depolama

Her depolama işleminden **önce** şu uyarılara dikkat ediniz:

- Kalan yoğuşma suyunu cihazdan ve yoğuşma suyu tahliye hortumundan boşaltınız (bkz. Bakım bölümü).
- Elektrik fişinden tutarak elektrik kablosunu elektrik prizinden çekiniz.

Cihazı kullanmadığınız zamanlarda aşağıdaki depolama koşullarına uyunuz:

- Cihazı sadece 4 m^2 üstünde alana sahip bir odada depolayınız.
- Cihazı sadece, sürekli ateşleme kaynakları (örn. açık ateşler, devreye sokulmuş bir gazlı cihaz veya bir elektrikli ısıtıcı) bulunmayan mekânlarda saklayınız.
- Cihazı kuru, donmaya ve ısıya karşı korunmuş şekilde depolayınız.
- Cihazı dik pozisyında ve tozdan ve doğrudan güneş ışığından korunan bir yerde depolayınız.
- Gerekirse, içeri giren toza karşı cihazı bir kılıfla koruyunuz.
- Cihazdaki hasarları önlemek için, cihazın üstüne başka cihazlar veya nesneler koymayınız.

Bağlantı veya montaj

Teslimat kapsamı

- 1 x cihaz
- 1 x yoğuşma tahliye hortumu, uzunluk 30 cm, çap 10 mm,
- 1 x hava filtresi
- 1 x HEPA filtre
- 1 x kılavuz

Cihazın ambalajından çıkartılması

1. Kartonu açınız ve cihazı çıkartınız.
2. Ambalajı cihazdan komple çıkartınız.
3. Elektrik kablosunu komple açınız. Elektrik kablosunun zarar görmemiş olmasına dikkat ediniz ve açarken kabloya zarar vermeyiniz.

Devreye alma

Cihazın kurulumu sırasında, Teknik Ek bölümü uyarınca duvarlarla ve nesnelerle arasında bırakılacak minimum mesafelere dikkat ediniz.

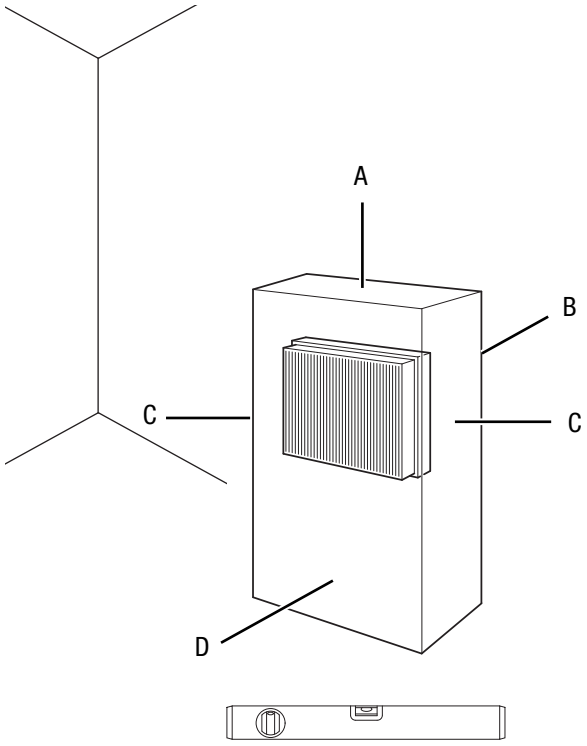

- Cihazı tekrar çalıştırmadan önce elektrik kablosunun durumunu kontrol ediniz. Cihazın kusursuz durumda olduğundan şüphe duyarsanız müşteri hizmetlerini arayınız.
- Cihazı sadece, olası soğutma gazı kayıplarının birikemeyeceği mekânlara kurunuz.
- Cihazı sadece, ateşleme kaynakları (örn. açık ateşler, devreye sokulmuş bir gazlı cihaz veya bir elektrikli ısıtıcı) bulunmayan mekânlara kurunuz.
- Cihazı; dik konumda, durma güvenliği sağlanarak ve taşıma kapasitesine sahip bir zemin üzerine yerleştiriniz.
- Özellikle cihazı odanın ortasına yerleştirirseniz, elektrik kablosunu veya diğer kabloları döşerken kablolara takılıp düşme tehlikesini engelleyiniz. Kablo köprülerinden kaçınınız.
- Kablo uzatmalarının tamamen açılmış ve çözülmüş durumda olduğundan emin olunuz.
- Cihazı monte ederken ısı kaynaklarına yeterli mesafe bırakınız.
- Perde veya başka nesnelerin hava akımını engellememesine dikkat ediniz.

Hava filtresi ve HEPA filtrenin yerleştirilmesi

Not

Her türlü ambalaj malzemesini HEPA filtreden çıkartınız. Filtreyi değiştirmek için, Kullanıcının kendi yapabileceği bakım, onarım veya ürünün temizliğine ilişkin bilgiler bölümündeki HEPA filtrenin temizlenmesi ve değiştirilmesi alt bölümünde açıklanan yöntemi izleyiniz.

Not

Cihazı, hava filtresi hava girişine takılmamış durumdayken çalıştırmayınız!
Hava filtresi olmadan cihazın içi aşırı derecede kirlenir; bunun sonucunda kapasite azalabilir ve cihaz zarar görebilir.

- Cihazı çalıştırmadan önce hava filtresinin ve HEPA filtrenin takılmış olduğundan emin olunuz.

TTK 27 HEPA:

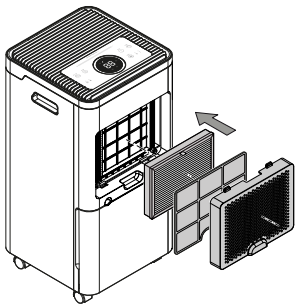

TTK 64 HEPA:

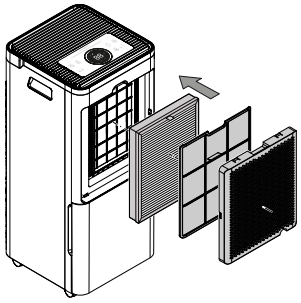

Su haznesinin yerleştirilmesi

- Şamandıranın su haznesine doğru yerleştirildiğinden emin olunuz.
- Su haznesinin boş olduğundan ve doğru yerleştirildiğinden emin olunuz.

Elektrik kablosunun bağlanması

- Elektrik fişini düzgün bir şekilde topraklanmış prize takınız.

Kullanım

- Kapıları ve pencereleri açık tutmayınız.
- Cihaz, çalıştırıldıktan sonra tam otomatik şekilde çalışır.
- Fan, ayarlanan 3 dakikalık nominal değere ulaşıldıktan sonra nem alma modunda çalışmaya devam eder.

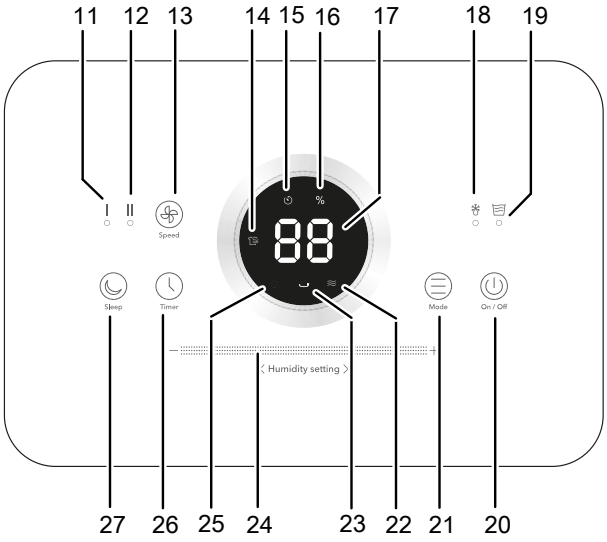

Kumanda elemanları

No.	Tanım	Anlamı
11	**I** LED'i	Düşük fan hızında yanar
12	**II** LED'i	Yüksek fan hızında yanar
13	*Speed (Hız)* tuşu	Fanı hızının ayarlanması
14	LED'i	Çamaşır kurutma fonksiyonu modu seçilmişken yanar
15	LED'i	Zamanlayıcı etkin durumdayken yanar
16	*%/bağıl nem* LED'i	Bağıl nem görüntülenirken yanar
17	Segmentli gösterge	İstenen bağıl nemi, güncel oda nemini ve zamanlayıcının saat sayısını gösterir
18	LED'i	Otomatik defrost etkinleştirilmişken yanar
19	LED'i	Su haznesi doluysa, doğru yerleştirilmemişse veya eksikse yanar
20	*On/Off (Açma/ Kapatma)* tuşu	Cihazı açma veya kapatma
21	*Mode (Mod)* tuşu	Çalışma modunun ayarlanması
22	LED'i	Havalandırma modu seçilmişken yanar (nem alma gerçekleşmez)
23	LED'i	Sürekli mod seçilmişken yanar
24	Humidity setting (Nem ayarı) +/-	Oda nemini % 5'lik adımlarda ayarlama
25	LED'i	Nem alma modu seçilmişken yanar
26	*Timer (Zamanlayıcı)* tuşu	Zamanlayıcı fonksiyonunu açma ve kapatma: 1 saat ile 24 saat arasında
27	*Sleep (Uyku)* tuşu	Gece modunu açma ve kapatma Gece modu etkin durumdayken yanar

Elektrik gerilimine karşı uyarı

Elektrik çarpma tehlikesi!
Cihaz, ıslak mekanlarda kullanım için uygun koruma türüne sahip değildir.
Elektrik çarpma tehlikesi ortaya çıkar!
Cihazı ıslak mekanlarda (örn. banyolar ve çamaşırhanelerde) kesinlikle kullanmayınız ve asla suya daldırmayınız!

Cihazın çalıştırılması

Bağlantı veya montaj bölümünde açıklandığı gibi çalışmaya hazır şekilde kurduktan sonra cihazı çalıştırabilirsiniz.

1. *On/Off (Açma/Kapatma)* tuşuna (20) basınız.
   ⇨ *On/Off (Açma/Kapatma)* tuşu (20) sürekli olarak yanar.
   ⇨ Cihaz, son kapatmadan önce etkinleştirilmiş olan çalışma modundadır.

Güncel oda neminin renkli LED göstergesi

Renkli LED gösterge (4), güncel bağıl oda nemini çalışma modundan bağımsız olarak 3 farklı renk aracılığıyla gösterir.

LED rengi	Anlamı
Mavi	Bağıl oda nemi % 50'nin altında
Yeşil	Optimum bağıl oda nemi % 50 ile % 70 arasında
Kırmızı	Bağıl oda nemi % 70 veya üstünde

Çalışma modunun ayarlanması

Cihazda aşağıdaki çalışma modları ayarlanabilir:

- Nem alma
- Sürekli çalışma
- Çamaşır kurutma fonksiyonu
- Havalandırma

Nem alma

İstenen bağıl oda nemine ulaşana kadar cihaz çalışmaya devam eder. Daha sonra kompresör kapanır ve kapanmadan önce fan 3 dakika daha çalışmaya devam eder. İstenen oda nemi aşılırsa, kompresör ve fan tekrar açılır.

1. Çalışma modunu seçmek için *MODE (MOD)* tuşuna (21) basınız.
   ⇨ Güncel olarak seçilen çalışma modunun göstergesi yanıp söner.
2. *Nem alma* modunun LED'i (25) yanana kadar *MODE (MOD)* tuşuna (21) tekrar basınız.
   ⇨ Çalışma modu etkinleştirilmeden önce, seçilen çalışma modunun LED'i yaklaşık 5 saniye yanıp söner.

İstenen bağıl oda neminin ayarlanması

Bağıl oda nemini sadece *Nem alma* çalışma modunda değiştirebilirsiniz.

1. *Humidity setting (Nem ayarı) +/-* çalışma panelindeki bölümlere (24) basarak çalışma panelinden istediğiniz oda nemini ayarlayınız.
   ⇨ Ayar aralığı, % 30 ile % 80 arasındadır.
   ⇨ Ayarlanan değer, segmentli göstergede 5 saniye süreyle yanıp söner, daha sonra sürekli olarak güncel bağıl oda nemi gösterilir.

Gece modu

Gece modunda, çalışma panelinin ışığı kısılır ve cihaz, uyku ihtiyacınızı dikkate alan yumuşak bir hava akımı üretir.

Gece modunu açmak için aşağıdaki yöntemi izleyiniz:

✓ Cihaz açılmıştır.

1. *Sleep (Uyku)* tuşuna (27) basınız.
   ⇨ *Sleep (Uyku)* tuşu (27) yanar.
2. Gece modunu kapatmak için *Sleep (Uyku)* tuşuna (27) tekrar basınız.
   ⇨ *Sleep (Uyku)* tuşu (27) söner.

Sürekli çalışma

Cihaz, sürekli çalışma modunda, nemden bağımsız şekilde sürekli olarak nem alır. Gösterge (23) söner.

Sürekli çalışma modunda, fan hızı düşük kademede (**I** LED'i) kalır ve ayarı değiştirilemez.

Bağıl oda nemi de ayarlanamaz.

Güncel nem, segmentli göstergede (17) gösterilir.

Bilgi

Sürekli modda, oluşan yoğuşma suyunu sürekli olarak boşaltmak için yoğuşma tahliye hortumu bağlanabilir.

Çamaşır kurutma fonksiyonu

Cihaz, çamaşır kurutma fonksiyonu modunda, nemden bağımsız olarak yüksek güçle sürekli olarak nem alır. LED (14) yanar.

Fan hızı yüksek kademede (**II** LED'i) kalır ve ayarı değiştirilemez.

Güncel nem, segmentli göstergede (17) gösterilir.

Havalandırma

Cihaz, havalandırma modunda nem almadan havayı temizler.

Güncel nem, segmentli göstergede (17) gösterilir.

Havalandırma ve *Nem alma* modlarında, düşük ve yüksek fan hızı arasında seçim yapabilirsiniz.

1. *Speed (Hız)* tuşuna (13) basınız.
   ⇨ Düşük fan hızında, **I** LED'i (11) yanar.
   ⇨ Yüksek fan hızında, **II** LED'i (12) yanar.

Zamanlayıcının ayarlanması

Not

Zamanlayıcı aktifken, cihaz serbestçe ulaşılan bir odada gözetimsiz şekilde çalıştırılmamalıdır.

Cihazı belirli bir sayıda saat sonra açmak veya kapatmak için zamanlayıcıyı programlayabilirsiniz. Saat sayısı, 1 saatlik adımlarla (1 saat ile maksimum 24 saat arasında) ayarlanabilir. Zamanlayıcı tüm çalışma modlarında ayarlanabilir.
Cihaz bekleme modundayken otomatik açmayı devreye sokabilirsiniz.

Zamanlayıcı iki çalışma şekline sahiptir:

- Ön ayarlı bir saat sayısı sonra otomatik açma
- Ön ayarlı bir saat sayısı sonra otomatik kapatma

Zamanlayıcı fonksiyonu aktifse, gösterge (15) yanar.

Otomatik açma

✓ Cihaz, bekleme modundadır.

1. Otomatik açmaya kadar istenen saat sayısı segmentli göstergede (17) gösterilene kadar *Timer (Zamanlayıcı)* tuşuna (26) basınız.
   ⇨ Segmentli göstergede (17) ayarlanan saat sayısı yanıp söner.
   ⇨ Yaklaşık 5 saniye sonra, cihaz ayarlanan saat sayısını kaydeder ve cihazın açılmasından sonra zamanlayıcı tarafından etkinleştirilen çalışma modunu gösterir.
   ⇨ 5 saniye daha sonra segmentli gösterge söner. ⏲ LED'i (15) yanar.
   ⇨ Cihaz, belirlenen süreden sonra otomatik olarak açılır.

Otomatik açma hakkında bilgiler:

- Cihazın manüel olarak açılması, otomatik açmayı devre dışı bırakır.
- Saat değerini 0 olarak seçerseniz, zamanlayıcı kapatılır.

Otomatik kapatma

✓ Cihaz açılmıştır.

1. Otomatik kapatmaya kadar istenen saat sayısı segmentli göstergede (17) gösterilene kadar *Timer (Zamanlayıcı)* tuşuna (26) basınız.
   ⇨ Segmentli göstergede (17) ayarlanan saat sayısı yanıp söner.
   ⇨ Yaklaşık 5 saniye sonra, ayarlanan saat sayısı kaydedilir ve segmentli göstergede tekrar nem görüntülenir. ⏲ LED'i (15) yanar.
   ⇨ Cihaz, belirlenen süreden sonra otomatik olarak kapanır.

Otomatik kapatma hakkında bilgiler:

- Cihazın manüel olarak kapatılması, otomatik kapatmayı devre dışı bırakır.
- Saat değerini 0 olarak seçerseniz, zamanlayıcı kapatılır.

Hafıza fonksiyonu

Cihazı tekrar açarsanız, ilgili çalışma modunun, bağıl nemin ve fan hızının seçilen ayarları kaydedilmiştir. Ayarlanan bir zamanlayıcı kaydedilmez.

Cihaz, kısa elektrik kesintilerinde de ayarları belleğinde tutar. Bu durumda, cihaz otomatik olarak yeniden açılır. Zamanlayıcı hariç olmak üzere önceki ayarlar kaydedilmiştir.

Otomatik durdurma fonksiyonu

Su haznesi doluysa, cihaz otomatik olarak durur. LED (19) yanar. *Su haznesinin boşaltılması* bölümünde açıklandığı şekilde su haznesini boşaltınız.

Drenaj tahliyesindeki hortumla çalıştırma

Uzun süreli kesintisiz kullanım veya gözetimsiz nem alma için, birlikte verilen drenaj tahliye hortumu cihaza bağlanmalıdır.

✓ Birlikte verilen hortum (çap: 10 mm) cihaza eklenmiştir.
✓ Cihaz kapatılmıştır.

1. Su haznesini çıkartınız.

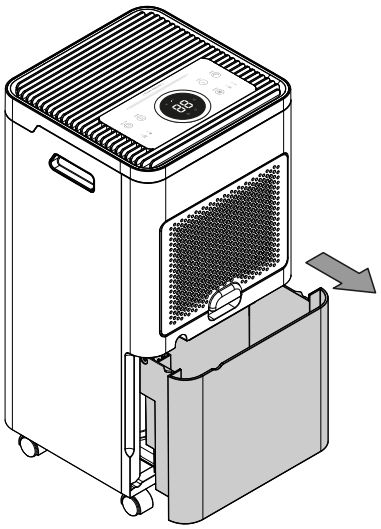

2. Hortumun bir ucunu, dış gövdenin dış tarafındaki drenaj tahliye hortumu bağlantısının (6) üzerine itiniz.

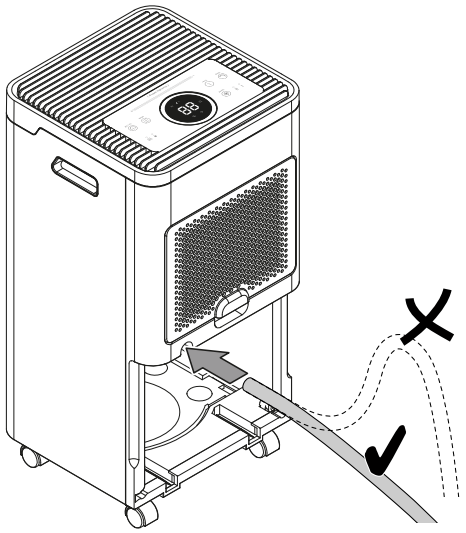

3. Su haznesini cihaza yerleştiriniz. Drenaj tahliye hortumunun kaymamış ve bağlantıdan çıkartılmamış olduğundan emin olunuz.
4. Hortumun diğer ucunu eğimli şekilde uygun bir gidere (örn. zemin gideri) veya yeterince büyük bir toplama haznesine doğru itiniz. Hortumun bükülmemesi ve yukarı doğru yönlendirilmemesi gerektiğine dikkat ediniz.

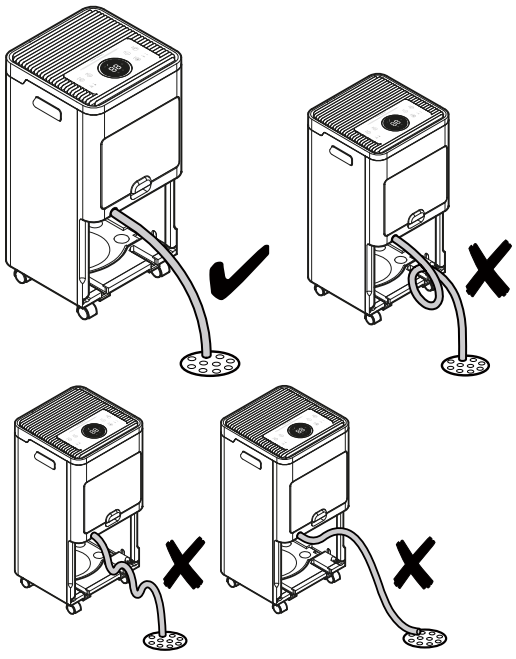

5. Yoğuşmayı su haznesi aracılığıyla toplamak istiyorsanız hortumu çıkartınız. Hortumu, depolamadan önce kurumaya bırakınız.

Otomatik defrost

Düşük ortam sıcaklıklarında, nem alma sırasında evaporatör buzlanabilir. Bu durumda cihaz otomatik bir defrost işlemi gerçekleştirir. Defrost aşaması sırasında nem alma modu kısa süreyle durdurulur. Fan çalışmaya devam eder. Defrost süresi farklılık gösterebilir. Cihazı, otomatik defrost işlemi esnasında kapatmayınız. Elektrik fişini prizden çıkartmayınız.

Otomatik defrost sırasında ❄ LED'i (18) yanar.

Çamaşır kurutma

Cihaz, yaşam veya çalışma alanlarında ek olarak ıslak çamaşırların kurutulmasını desteklemek için oda havası çamaşır kurutucu olarak da kullanılabilir.

Cihazın veya bir çamaşır askısının konumunu ayarlarken, teknik bilgilere göre asgari mesafelere dikkat ediniz.

Çamaşır kurutma için aşağıdaki nem değerlerini öneriyoruz:

- Dolap kuruluğunda = % 46 bağıl nem
- Ütüye uygun nemli = % 58 bağıl nem
- Kuru = % 65 bağıl nem

Cihazdaki bağıl nem ayarlarını uyarlayınız (örn. ütüye uygun nemli çamaşırlar için % 60 bağıl nem). Gerekirse nemi ölçmek için bir ölçüm cihazı kullanınız.

Devre dışı bırakma

Elektrik gerilimine karşı uyarı
Elektrik fişine nemli ya da ıslak elle dokunmayınız.

- Cihazı bekleme moduna almak için *On/Off (Açma/Kapatma)* tuşuna (20) basınız.
- Elektrik fişinden tutarak elektrik kablosunu elektrik prizinden çekiniz.
- Gerekirse yoğuşma kabını boşaltınız.
- Cihazı, Kullanıcının kendi yapabileceği bakım, onarım veya ürünün temizliğine ilişkin bilgiler bölümünde anlatılanlara uygun şekilde temizleyiniz.
- Cihazı, "Taşıma ve nakliye sırasında dikkat edilecek hususlar" bölümünde anlatılanlara uygun şekilde depolayınız.

Cihazın enerji tüketimi açısından verimli kullanımına ilişkin bilgiler

Gereksiz enerji tüketimini önlemek için, cihazın sadece gerçek kullanım süresi boyunca açık kalmasına dikkat ediniz. Mevcutsa, cihazın kapatma otomatiğinden faydalanınız.

Sonradan sipariş edilebilen aksesuarlar

Uyarı
Sadece bu kılavuzda belirtilen aksesuarları ve ek cihazları kullanınız.
Kılavuzda önerilenlerin dışındaki takımlar veya diğer aksesuarların kullanılması, yaralanma tehlikesi anlamına gelebilir.

Tanım	Ürün numarası
HEPA filtre (TTK 27 HEPA)	7.710.000.005
HEPA filtre (TTK 64 HEPA)	7.710.000.023

Hatalar ve arızalar

Kusursuz işlevselliği temin etmek için, cihaz üretim esnasında defalarca kontrol edilmiştir. Buna rağmen arızalar ortaya çıkarsa cihazı aşağıdaki listeye göre kontrol ediniz.

Not
Tüm bakım ve onarım çalışmalarından sonra en az 3 dakika bekleyiniz. Cihazı ancak daha sonra açınız.

Cihaz çalışmaya başlamıyor:
- Elektrik bağlantısını kontrol ediniz.
- Elektrik kablosunun ve elektrik fişinin hasarlı olup olmadığını kontrol ediniz.
- Yapı tarafındaki şebeke sigortasını kontrol ediniz.
- Yoğuşma kabının doğru oturup oturmadığını kontrol ediniz.
- Oda sıcaklığını kontrol ediniz. Teknik bilgilere göre cihazın izin verilen çalışma aralığına dikkat ediniz.
- Cihazı yeniden başlatmadan önce 10 dakika bekleyiniz. Cihaz çalışmaya başlamazsa, uzman bir şirket veya Trotec tarafından bir elektriksel kontrol gerçekleştirilmesini sağlayınız.

Cihaz çalışıyor ama yoğuşma suyu oluşmuyor:
- Su haznesindeki şamandıranın kirlenip kirlenmediğini kontrol ediniz. Gerekiyorsa su haznesini temizleyiniz. Şamandıra hareketli olmalıdır.
- Oda sıcaklığını kontrol ediniz. Teknik bilgilere göre cihazın izin verilen çalışma aralığına dikkat ediniz.
- Bağıl oda neminin teknik bilgilere uyduğundan emin olunuz.
- Önceden seçilmiş olan oda nemi değerini kontrol ediniz. Kurulum yerindeki oda neminin değeri, seçilen aralığın üzerinde olmalıdır. Gerekirse, önceden seçmiş olduğunuz oda nemi değerini azaltınız.
- Hava filtresinin ve HEPA filtrenin kirlenip kirlenmediğini kontrol ediniz. Gerekirse hava filtresini ya da HEPA filtreyi temizleyiniz veya değiştiriniz.
- Gerekirse cihaz otomatik bir buz çözme işlemi gerçekleştirir. Otomatik defrost sırasında nem alma işlemi gerçekleşmez.

Cihaz gürültü çıkarıyor, titriyor:
- Cihazın dikey konumda ve durma güvenliği sağlanmış şekilde kurulup kurulmadığını kontrol ediniz.

Yoğuşma dışarı sızıyor:
- Cihazı kaçak açısından kontrol ediniz.

Kompresör çalışmıyor:
- Oda sıcaklığını kontrol ediniz. Teknik bilgilere göre cihazın izin verilen çalışma aralığına dikkat ediniz.
- Bağıl oda neminin teknik bilgilere uyduğundan emin olunuz.
- Önceden seçilmiş olan oda nemi değerini kontrol ediniz. Kurulum yerindeki oda neminin değeri, seçilen aralığın üzerinde olmalıdır. Gerekirse, önceden seçmiş olduğunuz oda nemi değerini azaltınız.
- Kompresörün aşırı ısınma korumasının devreye girmiş olup olmadığını kontrol ediniz. Cihazı elektrik şebekesinden ayırınız ve tekrar elektrik şebekesine bağlamadan önce yaklaşık 10 dakika süreyle soğumaya bırakınız.
- Gerekirse cihaz otomatik bir buz çözme işlemi gerçekleştirir. Otomatik buz çözme işlemi sırasında nem alma işlemi gerçekleşmez.

Cihaz çok sıcak, gürültü çıkarıyor veya kapasitesi düştü:
- Hava girişlerinin kirlenip kirlenmediğini kontrol ediniz. Dışarıdaki kirleri temizleyiniz.
- Hava girişlerinin ve hava filtresinin kirlenip kirlenmediğini kontrol ediniz. Dışarıdaki kirleri temizleyiniz.
- Cihazın kirlenip kirlenmediğini dışarıdan kontrol ediniz (bkz. Bakım bölümü). Cihazın kirlenen iç kısmının soğutma ve iklimlendirme teknolojisi konusunda uzman bir şirket veya Trotec tarafından temizlenmesini sağlayınız.

Cihaz kontrollerden sonra sorunsuz bir şekilde çalışmıyor:

Müşteri servisiyle temas kurunuz. Gerekirse cihazı onarım için soğutma ve iklimlendirme teknolojisi konusunda uzman bir şirket veya Trotec'e götürünüz.

Kullanıcının kendi yapabileceği bakım, onarım veya ürünün temizliğine ilişkin bilgiler

Periyodik bakım ile ilgili bilgiler

Bakım ve koruma aralığı	Her bağlantı veya montaj işleminden önce	Gerektiğinde	En azından 2 haftada bir	En azından 4 haftada bir	En azından 6 ayda bir	En azından her yıl
Hava girişini ve çıkışını kirlenme ve yabancı cisimler açısından kontrol ediniz, gerekiyorsa temizleyiniz	X			X		
Dış temizlik		X				X
Cihazın iç kısmının kirlenip kirlenmediğini görsel olarak kontrol ediniz		X				X
Hava filtresini kirlenme ve yabancı cisim açısından kontrol ediniz, gerekiyorsa temizleyiniz veya değiştiriniz	X		X			
Hava filtresini değiştiriniz					X	
HEPA filtrenin değiştirilmesi ve temizlenmesi		X				X
Hasarlı olup olmadığını kontrol ediniz	X					
Sabitleme cıvatalarını kontrol ediniz		X				X
Deneme çalışması						X
Su haznesi ve/veya tahliye hortumunun boşaltılması ve temizlenmesi		X				

Bakım ve koruma protokolü

Cihaz tipi: .....

Cihaz numarası: .....

Bakım ve koruma aralığı	1	2	3	4	5	6	7	8	9	10	11	12	13	14	15	16
Hava girişini ve çıkışını kirlenme ve yabancı cisimler açısından kontrol ediniz, gerekiyorsa temizleyiniz																
Hava filtresini kirlenme ve yabancı cisim açısından kontrol ediniz, gerekiyorsa temizleyiniz veya değiştiriniz																
Dış temizlik																
Cihazın iç kısmının kirlenip kirlenmediğini görsel olarak kontrol ediniz																
Hava filtresini değiştiriniz																
HEPA filtrenin değiştirilmesi ve temizlenmesi																
Hasarlı olup olmadığını kontrol ediniz																
Sabitleme cıvatalarını kontrol ediniz																
Deneme çalışması																
Su haznesi ve/veya tahliye hortumunun boşaltılması ve temizlenmesi																
Notlar																

1. Tarih: ..... İmza:	2. Tarih: ..... İmza:	3. Tarih: ..... İmza:	4. Tarih: ..... İmza: .....
5. Tarih: ..... İmza:	6. Tarih: ..... İmza:	7. Tarih: ..... İmza:	8. Tarih: ..... İmza: .....
9. Tarih: ..... İmza:	10. Tarih: ..... İmza:	11. Tarih: ..... İmza:	12. Tarih: ..... İmza: .....
13. Tarih: ..... İmza:	14. Tarih: ..... İmza:	15. Tarih: ..... İmza:	16. Tarih: ..... İmza: .....

Bakıma başlanmadan önce yapılacak işlemler

Elektrik gerilimine karşı uyarı
Elektrik fişine nemli ya da ıslak elle dokunmayınız.

- Cihazı kapatınız.
- Elektrik fişinden tutarak elektrik kablosunu elektrik prizinden çekiniz.

Elektrik gerilimine karşı uyarı
Cihazın açılmasını gerektiren çalışmalar, sadece yetkili uzman şirketler veya Trotec tarafından gerçekleştirilmelidir.

Soğutma gazı devir daimi

Tehlike
Doğal soğutma gazı Propan (R290)!
H220 – Ağırı derecede yanıcı gaz.
H280 – Basınç altında gaz içerir, ısınma durumunda patlayabilir.
P210 – Isı, sıcak yüzeyler, kıvılcım, açık ateş ve diğer ateşleme kaynaklarından uzak tutulmalıdır. Sigara içmeyiniz.
P377 – Dışarı çıkan gaz yangını: Kaçak tehlikesiz şekilde giderilene kadar söndürmeyiniz.
P410+P403 – Güneş ışınlarına karşı korunmuş şekilde ve iyi havalandırılan bir yerde saklayınız.

- Tüm soğutma gazı devir daimi bakım gerektirmeyen, hermetik olarak kapalı bir sistemdir ve sadece soğutma ve iklimlendirme teknolojisi konusunda uzman şirketler veya Trotec tarafından bakıma tabi tutulabilir veya onarılabilir.

Cihazın üzerindeki güvenlik işaretleri ve levhalar

Cihazın üzerindeki güvenlik işaretleri ve levhalar düzenli olarak kontrol ediniz. Okunmaz durumdaki güvenlik işaretlerini yenileyiniz!

Dış gövdenin temizlenmesi

Dış gövdeyi nemli, yumuşak, hav bırakmayan bir bezle temizleyiniz. Dış gövdenin içine nem girmemesine dikkat ediniz. Elektrikli parçaların nemle temas etmemesine dikkat ediniz. Bezi nemlendirmek için örn. temizleme spreyi, çözücü madde, alkol içeren temizleyiciler veya aşındırıcı maddeler gibi agresif temizlik maddeleri kullanmayınız.

Cihazın iç kısmının kirlenip kirlenmediğinin görsel olarak kontrol ediniz

1. Hava filtresini çıkartınız.
2. Bir el feneriyle cihazın açıklıklarını aydınlatınız.
3. Cihazın iç kısmının kirlenip kirlenmediğini kontrol ediniz.
4. Kalın bir toz tabakası görürseniz, cihazın iç kısmının soğutma ve iklimlendirme teknolojisi konusunda uzman bir şirket veya Trotec tarafından temizlenmesini sağlayınız.
5. Hava filtresini yerine takınız.

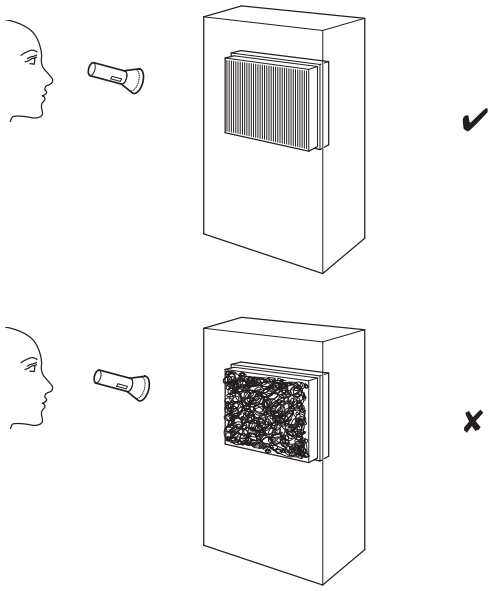

HEPA filtrenin temizlenmesi ve değiştirilmesi

Not

Cihazı, HEPA filtre takılmamış durumdayken çalıştırmayınız!

Not

HEPA filtre yıkanamaz ve ihtiyaç anında değiştirilmesi gerekir.

Not

HEPA filtrenin kullanım süresi, ortam koşullarına ve cihazın kullanım süresine bağlıdır.

- HEPA filtre temizlenmeli veya aşırı kirlenme durumunda değiştirilmelidir. Örn. performansın azalmasıyla bu durum anlaşılır (bkz. Hatalar ve arızalar bölümü).
- Cihazı çalıştırmadan önce HEPA filtrenin takılmış olduğundan emin olunuz.

Kullanım süresi, havanın kirlenme derecesine bağlı olarak yaklaşık 1 yıldır.

Gerekirse HEPA filtreyi kirlenme açısından görsel olarak kontrol ediniz.

1. Hava girişinin kapağını çıkartınız.

TTK 27 HEPA:

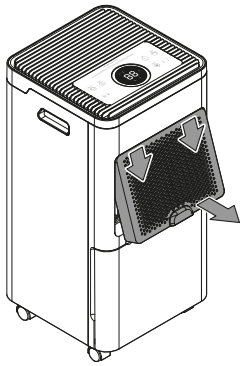

TTK 64 HEPA:

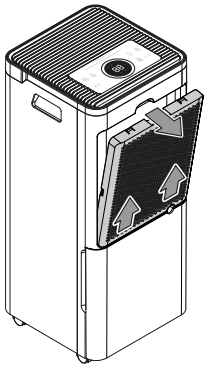

2. HEPA filtreyi kulağından tutarak cihazdan dışarı çekiniz.

TTK 27 HEPA:

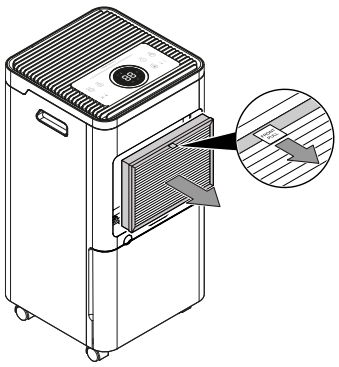

TTK 64 HEPA:

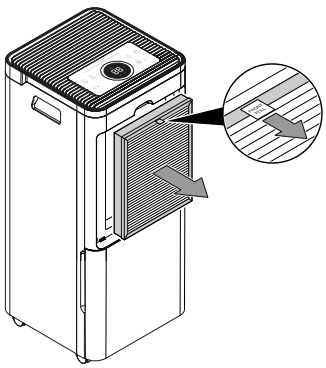

3. Hafif kirlenmede, HEPA filtreyi kuru, havsız bir bezle temizleyiniz. Aşırı kirlenme durumunda, HEPA filtreyi ulusal yasalara uygun şekilde tasfiye ediniz ve yeni HEPA karbon filtreyi plastik kılıftan çıkartınız.
4. Temizlenmiş veya yeni HEPA karbon filtreyi cihaza yerleştiriniz. Kulakların gösterilen konumda olmasına dikkat ediniz.
5. Hava girişinin kapağını cihaza yerleştiriniz.

TTK 27 HEPA:

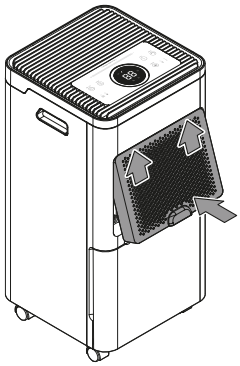

TTK 64 HEPA:

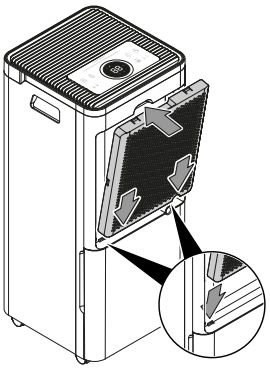

Hava filtresinin temizlenmesi

Not

Hava filtresinin aşınmamış ve hasar görmemiş durumda olduğundan emin olunuz. Hava filtresinin köşeleri ve kenarları deforme olmamış ve yuvarlanmamış olmalıdır. Hava filtresini yerine takmadan önce filtrenin hasarsız ve kuru olduğundan emin olunuz!

Kirlenmesi durumunda hava filtresi temizlenmelidir. Örn. performansın azalmasıyla bu durum anlaşılır (bkz. Hatalar ve arızalar bölümü).

1. Hava girişinin kapağını çıkartınız.

TTK 27 HEPA:

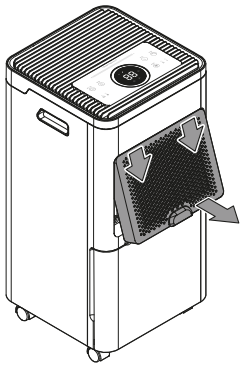

TTK 64 HEPA:

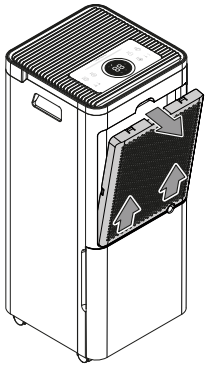

2. HEPA filtreyi kapaktan çıkartınız.

3. Hava filtresini kapaktan çıkartınız.

TTK 27 HEPA:

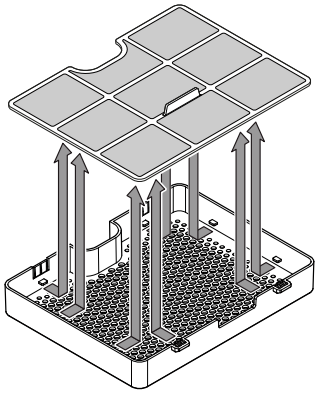

TTK 64 HEPA:

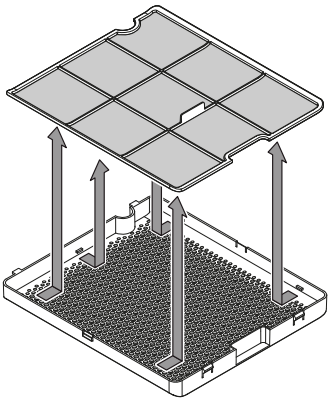

4. Filtreyi yumuşak, hav bırakmayan, hafif nemli bir bezle temizleyiniz. Filtre çok kirlenmişse, filtreyi nötr temizlik maddesi eklenmiş sıcak suyla temizleyiniz.

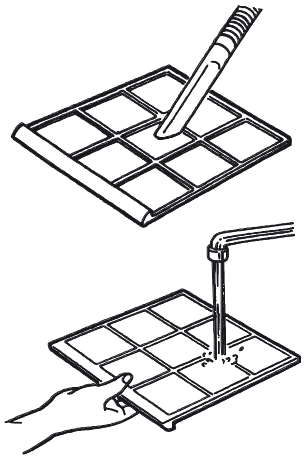

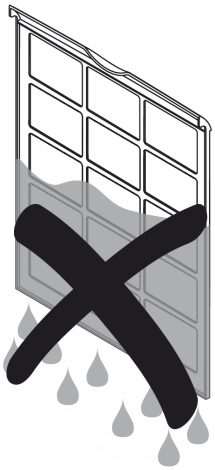

5. Filtreyi komple kurumaya bırakınız. Islak filtreyi cihaza takmayınız!
6. Hava filtresini kapağa yerleştiriniz.

TTK 27 HEPA:

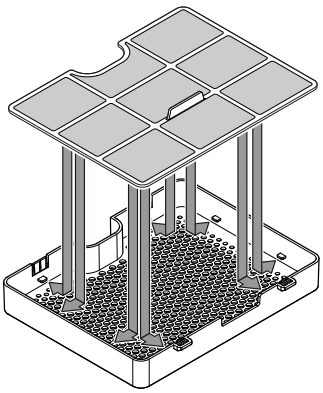

TTK 64 HEPA:

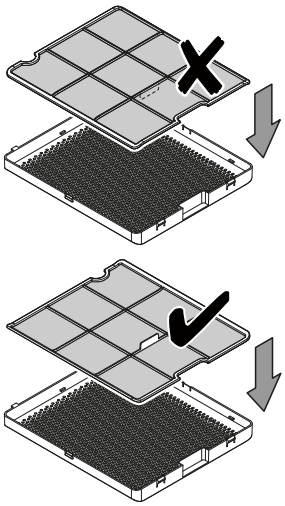

7. HEPA filtreyi kapağa yerleştiriniz.
8. Hava girişinin kapağını cihaza yerleştiriniz.

TTK 27 HEPA:

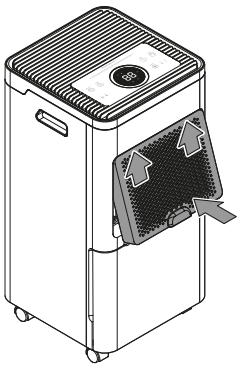

TTK 64 HEPA:

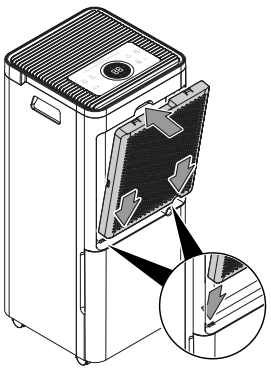

Yoğuşma kabının boşaltılması

Su haznesi doluysa veya doğru yerleştirilmemişse, LED'i (19) yanar. Kompresör hemen kapanır, fan yaklaşık 3 dakika daha çalışmaya devam eder.

1. Su haznesini cihazdan çıkartınız.

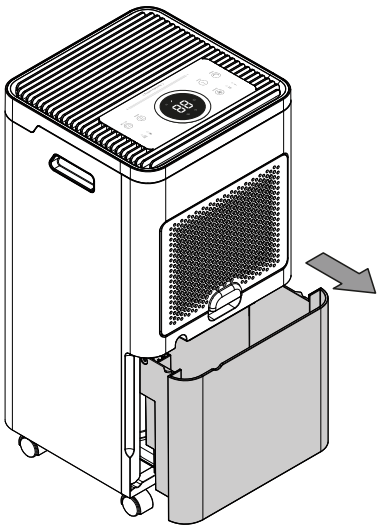

2. Su haznesini, örn. WC, lavabo veya evye gibi uygun bir gider üzerinden boşaltınız.

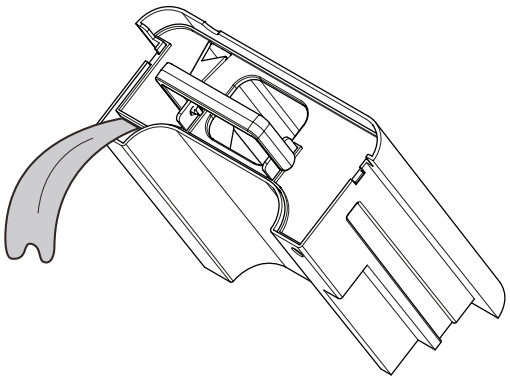

3. Su haznesini temiz suyla durulayınız. Su haznesini düzenli olarak yumuşak bir temizlik maddesiyle temizleyiniz (deterjan kullanmayınız).
4. Su haznesini cihaza yerleştiriniz.
   Su haznesini takarken ve çıkartırken şamandıraya zarar vermeyiniz.
   Bu sırada şamandıranın doğru konumlanmış olmasına dikkat ediniz.
   Bu sırada su haznesinin doğru yerleştirilmesine dikkat ediniz, aksi taktirde cihaz çalışmaz.

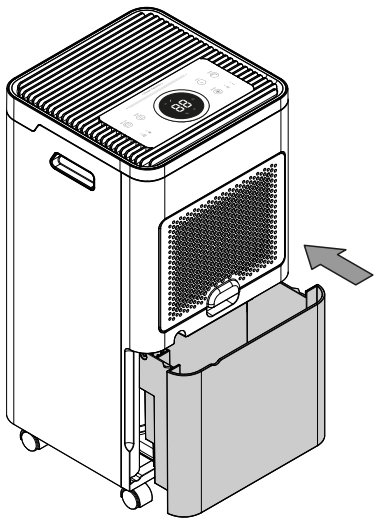

Bakımdan sonra yapılması gerekenler

Cihazı kullanmaya devam etmek istiyorsanız:

- Elektrik fişini prize takarak cihazı tekrar çalıştırınız.

Cihazı uzun süre kullanmayacaksanız:

- Cihazı, "Taşıma ve nakliye sırasında dikkat edilecek hususlar" bölümünde anlatılanlara uygun şekilde depolayınız.

Bakım, onarım ve kullanımda uyulması gereken kurallar

Uyarı

Dış gövdenin açılmasını gerektiren periyodik bakım çalışmaları ve onarımlarda Trotec müşteri servisine başvurunuz. Kurallara aykırı şekilde açılan cihazlar her türlü garanti kapsamı dışındadır ve garanti talepleri geçersiz olur.

Servis istasyonları

Aşağıdaki bilgiler sadece Türkiye için geçerlidir:
Trotec Endüstri Ürünleri Tic.Ltd.Sti.
Oruçreis Mh., Giyimkent Cd.,
14. Sok. No.61, Giyimkent Sitesi
34235 Esenler/İstanbul
Telefon: +90 212 438 56 55

Üretici ve ithalatçı firmanın unvanı, adres ve telefon numarası

İthalatçı (sadece Türkiye için geçerlidir):
Trotec Endüstri Ürünleri Tic.Ltd.Sti.
Oruçreis Mh., Giyimkent Cd.,
14. Sok. No.61, Giyimkent Sitesi
34235 Esenler/İstanbul
Telefon: +90 212 438 56 55
Faks: +90 212 438 56 51

Üretici:
Trotec GmbH
Grebbener Straße 7
D-52525 Heinsberg
Telefon: +49 2452 962-400
Faks: +49 2452 962-200
E-posta: info@trotec.de

Teknik ek

Teknik bilgiler

Parametre	Değer	
Model	**TTK 27 HEPA**	**TTK 64 HEPA**
32 °C / % 80 bağıl nemdeki nem alma kapasitesi	12 l / 24 saat	24 l / 24 saat
30 °C / % 80 bağıl nemde nem alma kapasitesi	10 l / 24 saat	20 l / 24 saat
Hava miktarı (HEPA filtre ile birlikte)	90 m^3/saat	130 m^3/saat
Çalışma aralığı (sıcaklık)	5 °C ila 32 °C	5 °C ila 32 °C
Çalışma aralığı (bağıl nem)	% 30 ila % 80 bağıl nem	% 30 ila % 80 bağıl nem
Emme tarafındaki basınç	1,2 MPa	1,2 MPa
Çıkış tarafındaki basınç	2,5 MPa	2,5 MPa
İzin verilen maks. basınç	2,5 MPa	2,5 MPa
Şebeke bağlantısı	220-240 V / 50 Hz	220-240 V / 50 Hz
Maks. güç tüketimi	0,245 kW	0,42 kW
Nominal akım	1,4 A	1,91 A
Sigorta	T 3,15 A	T 3,15 A
Koruma türü	IPX0	IPX0
Soğutma gazı	R290	R290
Soğutma gazı miktarı	30 g	60 g
GWP faktörü	3	3
CO_2 eşdeğeri	0,00009 t	0,00018 t
Su deposu	2,5 l	3,5 l
Ses basınç seviyesi	45 dB(A)	48 dB(A)
Boyutlar (Uzunluk x Genişlik x Yükseklik)	245 x 245 x 500 mm	260 x 260 x 610 mm
Duvarlarla ve nesnelerle aradaki minimum mesafe		
A: üst:	50 cm	50 cm
B: arka:	50 cm	50 cm
C: yan:	50 cm	50 cm
D: ön:	50 cm	50 cm
Ağırlık	9,5 kg	13,5 kg

Devre şeması

TTK 27 HEPA:

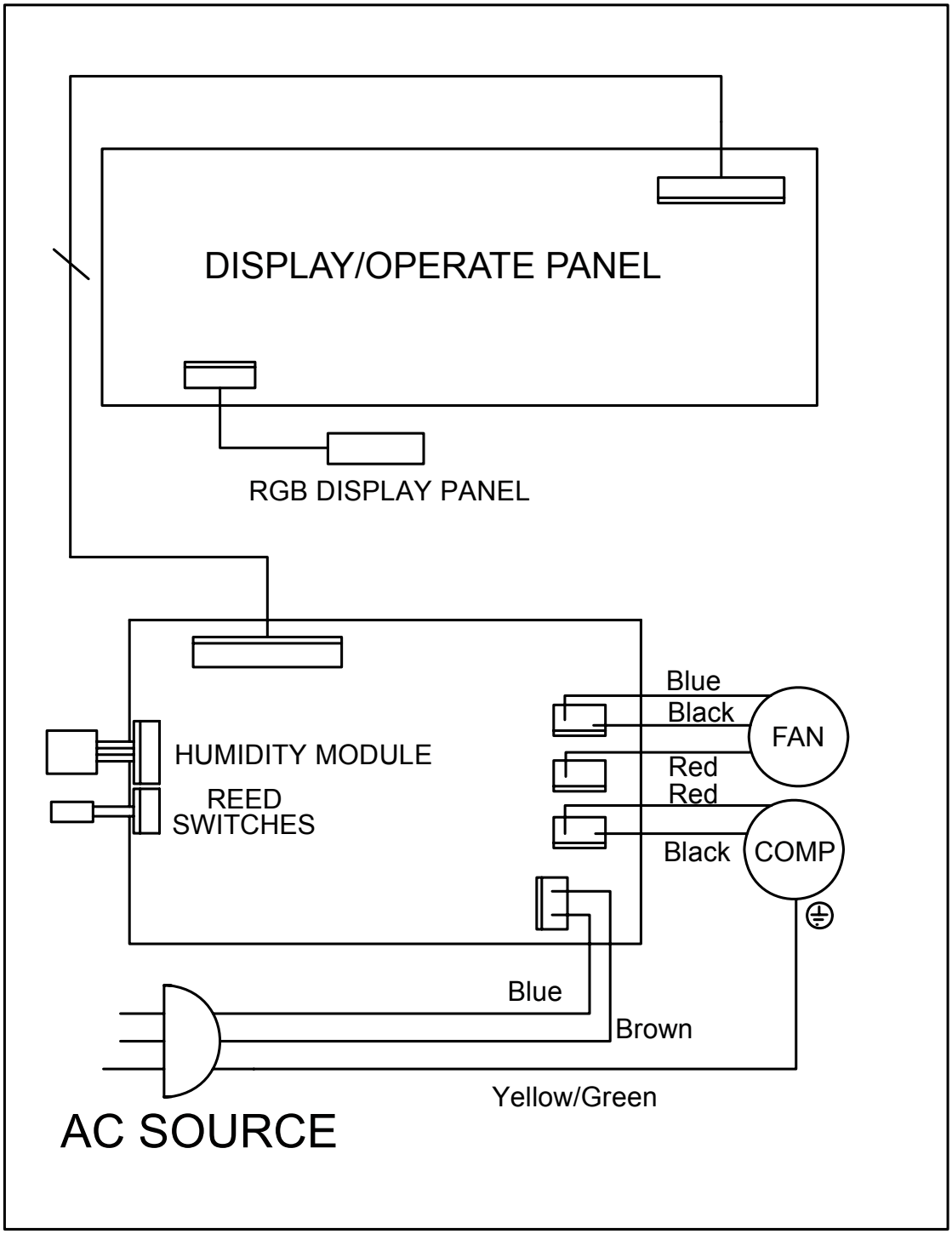

TTK 64 HEPA:

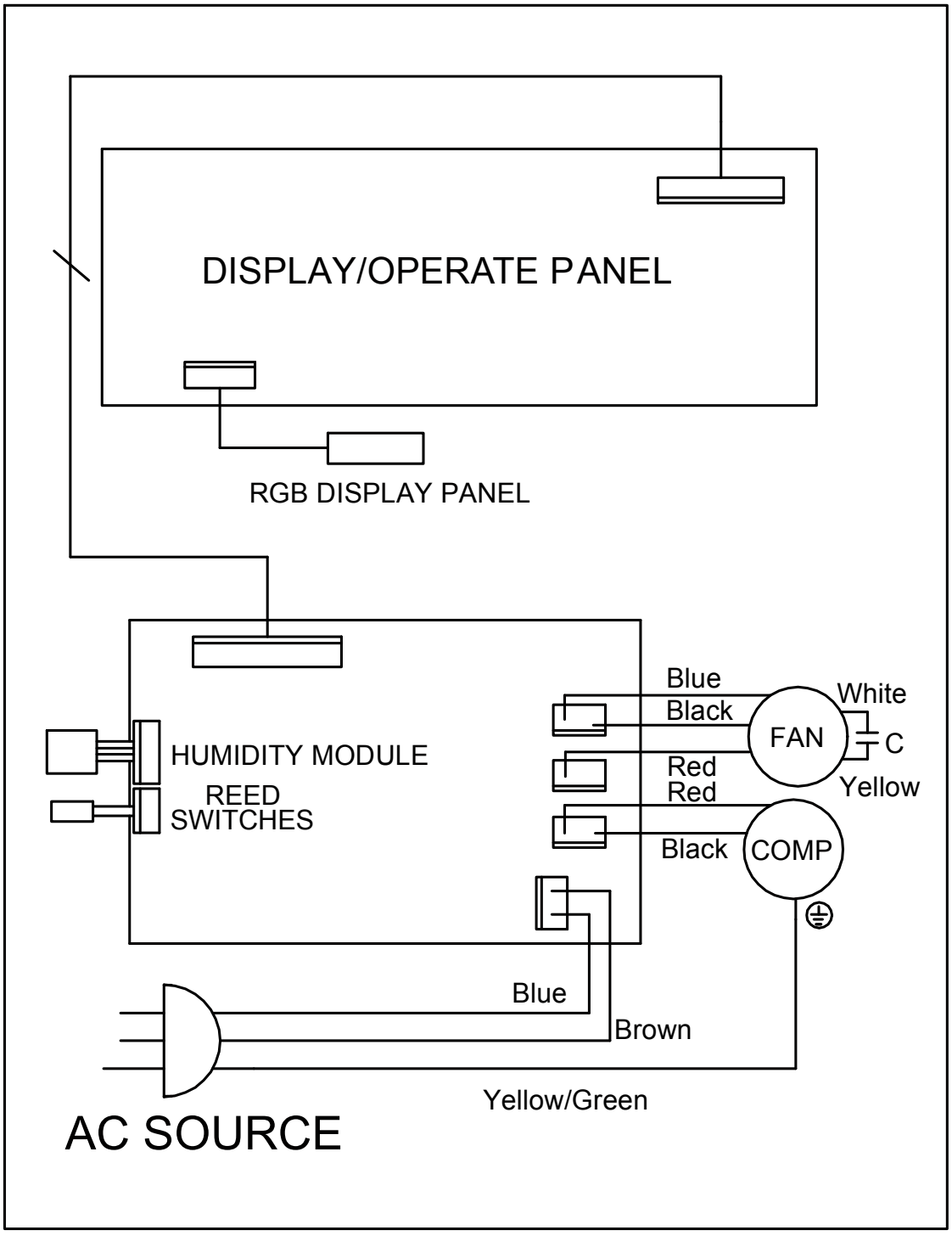
DISPLAY/OPERATE PANEL
RGB DISPLAY PANEL
HUMIDITY MODULE
REED
SWITCHES
Blue
Black
Red
Red
Black
FAN
COMP
White
C
Yellow
Blue
Brown
Yellow/Green
AC SOURCE

Yedek parçalara genel bakışlar ve yedek parça listeleri

Not: Yedek parçaların pozisyon numaraları, işletme kılavuzunda parçalar için kullanılan pozisyon numaralarından farklıdır.

TTK 27 HEPA:

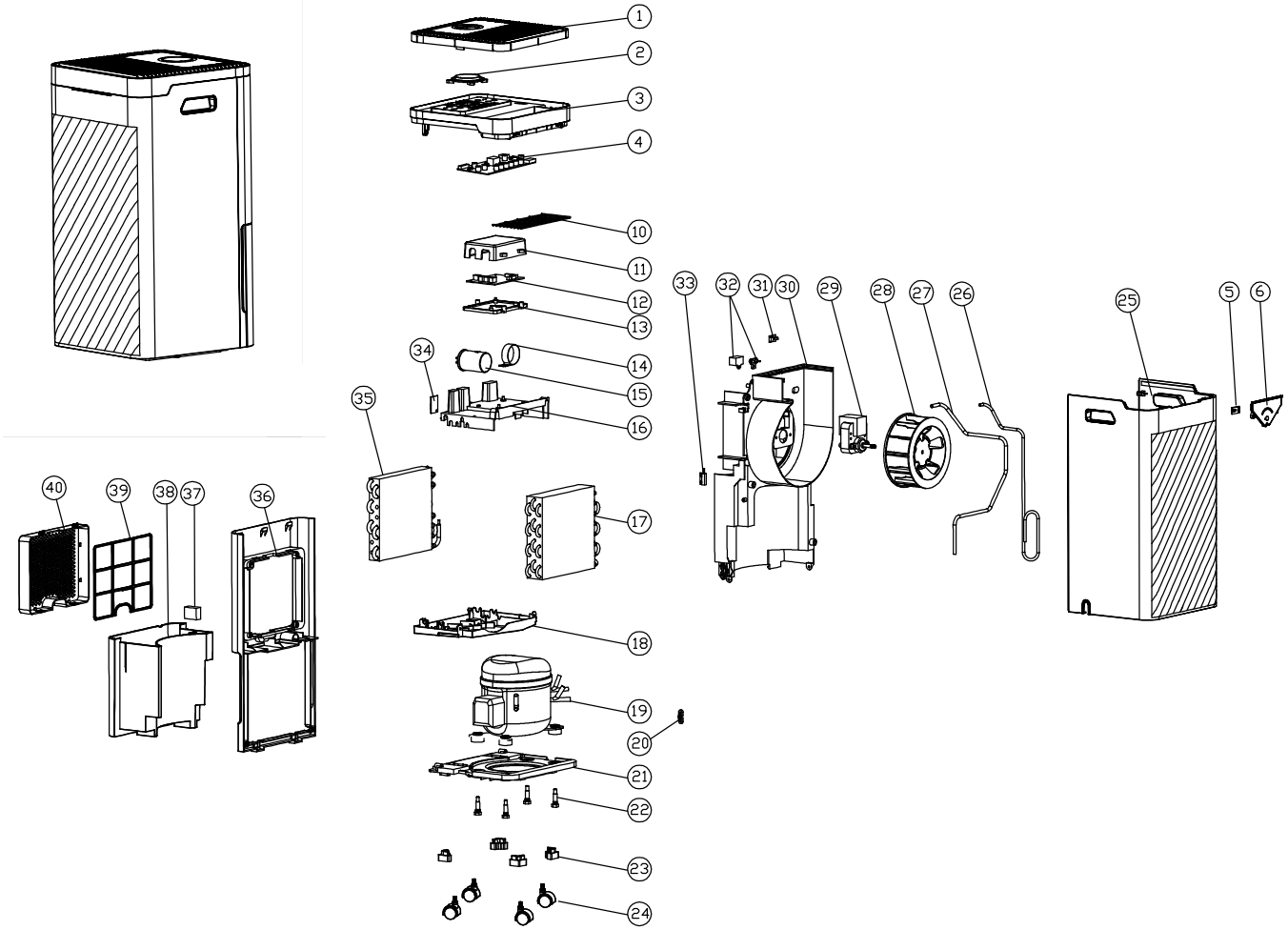

No.	Spare part	No.	Spare part	No.	Spare part
1	Top Cover	17	Condenser Assembly	30	Main Body
2	Transparent Window	18	Water Tray	31	UV Lamp
3	Top Cover Ring	19	Compressor Components	32	Anion Components
4	PCB Control Panel	20	Pressure Plate	33	Reed Switch
5	PCB Light Board	21	Chassis	34	Humidity Module
6	Indicator	22	Pump Foot Bolts	35	Evaporator Assembly
10	Barbed Wire	23	Ottomans	36	Back Cover
11	Electric Control Box Cover	24	Casters	37	Float
12	PCB Motherboard	25	The Front Cover	38	Water Tank
13	Electric Control Box Under The Cover	26	Exhaust Pipe	39	Filter Plate
14	Capacitor Clip	27	Return to the Trachea	40	Filter
15	Compressor Capacitance	28	Wind Mill		
16	Two Bracket	29	Motor		

TTK 64 HEPA:

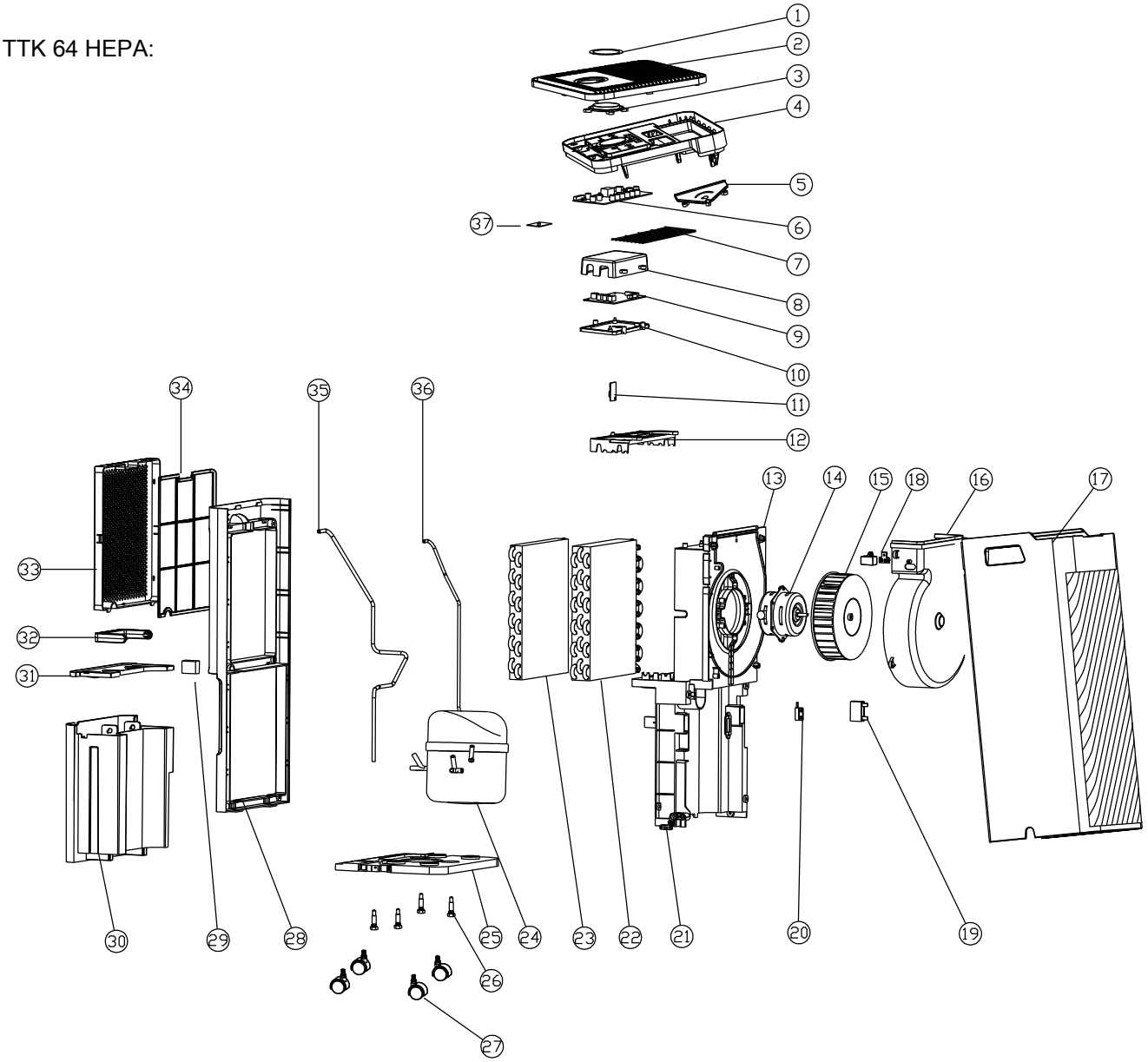

No.	Spare part	No.	Spare part	No.	Spare part
1	CD Patern	14	Motor	27	Casters
2	Operation Panel	15	Capacitor Clip	28	Back Cover
3	Transparent Window	16	Impeller	29	Float Assembly
4	Panel Base	17	The Front Cover	30	Water Tank
5	Tricolor Lamp Board	18	Anion Components	31	Water Tank Cover
6	Display Panel	19	Motor Capacitance	32	Water Tank Handle
7	Protective Wire Mesh	20	Dry Reed Pipe	33	Filter
8	Electric Control Box Cover	21	Pressure Plate	34	Filter Plate
9	PCB Motherboard	22	Condenser Assembly	35	Return to the Trachea
10	Electric Control Box	23	Evaporator Assembly	36	Exhaust Pipe
11	Humidity Module	24	Compressor Components	37	WIFI PCB
12	Two Bracket	25	Chassis		
13	Main Body	26	Pump Foot Bolts		

Kullanım sırasında insan veya çevre sağlığına tehlikeli veya zararlı olabilecek durumlara ilişkin uyarılar

Elektronik cihazlar evsel atık değildir ve Türkiye'de, elektrikli ve elektronik cihazlar hakkındaki Elektrikli ve Elektronik Teçhizat Atıkları Direktifi'ne (EETA) göre uzman bir tasfiye merkezine gönderilmelidir. Kullandıktan sonra lütfen bu cihazı geçerli yasal düzenlemelere uygun şekilde tasfiye ediniz.

Cihazın içindeki Propan soğutma gazını, gerekli sertifikalara sahip şirketlere, usulüne ve ulusal yasalara uygun şekilde tasfiye ettiriniz (Avrupa Atık Türleri Katalogu 160504).

Trotec GmbH

Grebbener Str. 7
D-52525 Heinsberg
+49 2452 962-400
+49 2452 962-200

info@trotec.com
www.trotec.com